Réglage des cames de fin de courses

Ce réglage doit se faire dans un premier temps manuellement, sans alimentation, moteurs débrayés.

1) Pour l'ouverture.
Quand les vantaux en fin d'ouverture s'appuient sur les butées, il faut positionner **la came de fin de course du haut** en léger appui sur la lamelle du contacteur, et la fixer par le biais de la vis pointeau sans tête à l'aide d'une clé 6 pans, sans trop forcer. **Un effort trop important au niveau du serrage risquerait de fendre la came de fin de course.**

2) Pour la fermeture.
Quand les vantaux en fin de fermeture s'appuient sur les butées, il faut positionner **la came de fin de course du bas** en léger appui sur la lamelle du contacteur, et la fixer par le biais de la vis pointeau sans tête à l'aide d'un clé 6 pans, sans trop forcer. **Un effort trop important au niveau du serrage risquerait de fendre la came de fin de course.**

N.B. Ces moteurs ont été étudiés pour être utilisés de préférence avec les cames de fins de courses.

Vous pouvez vous passer des cames de fin de courses si vous avez des butées et si votre configuration ne l'oblige pas, dans ce cas débranchez les et utiliser la programmation normalement

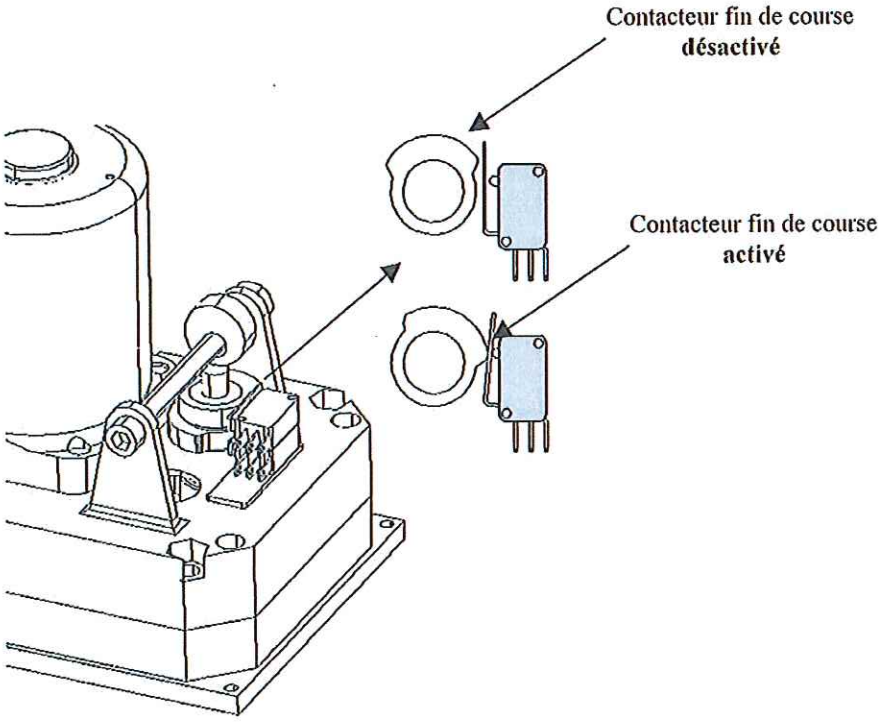

Les réglages que vous venez d'effectuer sont des préréglages. Il se peut que vous soyez amené à les finaliser en fin de réglages en fonctionnement électrique pour que les vantaux viennent bien se plaquer sur les butées latérales et centrales...